10月6日(日)＝順位決定戦

2024 SV-V.LEAGUE U15選手権大会

優勝

2 25-18 25-15 0

[25-23]

A1位 ティルマーレJr.

B1位 VC長野トライデンツJr.

[18-25]

C1位 アランマーレ山形U-15

D1位 奈良ドリーマーズハピネス

2 25-18 23-25 15-06 1

3位

5位

2 25-08 25-07 0

[13-25]

A2位 Astemoリヴァーレ茨城U15

B2位 シーガルズJr.U15

[25-14]

C2位 マーヴェラスJr.

D2位 東レアローズ滋賀U15

2 24-26 25-17 15-12 1

7位

9位

0 22-25 15-25 2

[25-20]

A3位 ヴィアティン三重U15中勢

B3位 ブレスジュニアU15

[16-25]

C3位 ガロンズ夢王

D3位 Sun GAIA Jr.ユース

2 25-08 12-25 15-08 1

11位

13位

0 18-25 23-25 2

[26-24]

A4位 兵庫デルフィーノJr.

B4位 ヴィアティン三重U15北勢

[25-23]

C4位 埼玉上尾メディックスJr.

D4位 エアリービーズ・Jr.

0 21-25 26-28 2

15位

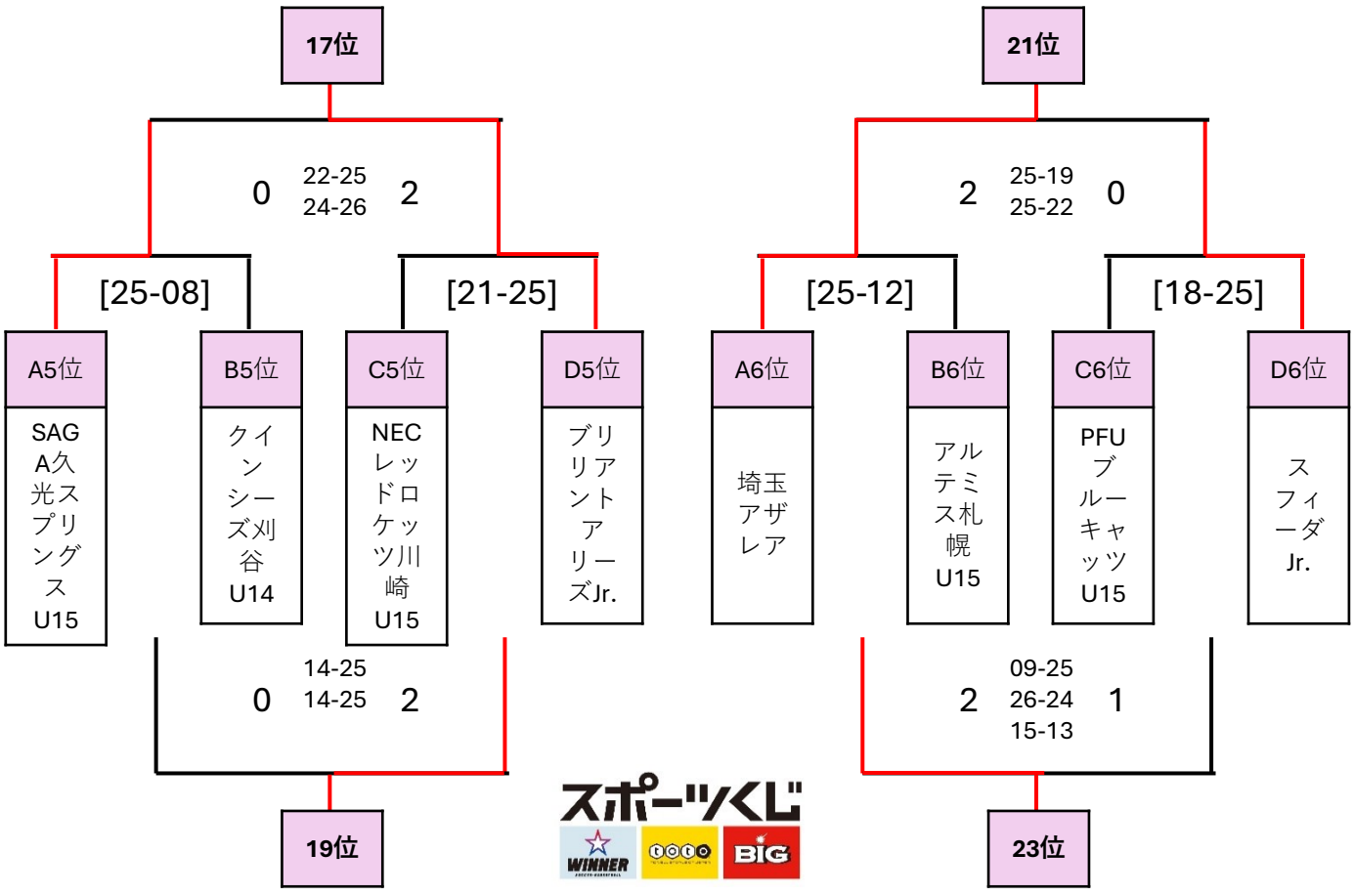
17位
0
22-25
24-26
2
[25-08]
[21-25]
A5位
SAGA久光スプリングス U15
B5位
クインシーズ刈谷 U14
C5位
NECレッドロケッツ川崎 U15
D5位
ブリリアントアリーズJr.
0
14-25
14-25
2
19位
21位
2
25-19
25-22
0
[25-12]
[18-25]
A6位
埼玉アザレア
B6位
アルテミス札幌 U15
C6位
PFUブルーキャッツ U15
D6位
スフィーダJr.
2
09-25
26-24
15-13
1
23位